DIAMOND flexos
Composants passifs pour fibre optique

BOÎTIERS

Prise FTTH AP

DiaOTO 2 ou 4 lignes optiques

La prise DiaOTO ne convainc pas seulement par son apparence, mais brille aussi par son mécanisme intérieur. Deux ou quatre fibres optiques sont épissées sur place avec des connecteurs de haute qualité en tant que Splice on connector (SOC) ou sont déjà disponibles pré-confectionnées et n'ont plus qu'à être branchées après avoir été insérées. Le boîtier résistant aux UV peut être monté sur des boîtes d'encastrement, des murs ou dans des boîtes multimédias et est conforme aux directives RoHS et REACH.

NORMES des raccords et connecteurs optiques

CEI 61 754-28	Dispositifs d'interconnexion à fibres optiques et composants passifs - Interfaces de connecteurs à fibres optiques Partie 28: famille de connecteurs type LF3
EN 50377-16-1	Connecteurs et composants de connexion pour les systèmes de communication par fibres optiques - Partie 16-1: type LF3 APC Simplex raccordés sur CEI 60793-2-50 fibres monomodes des catégories B1.1 et B1.3 avec ferrule composite en titane
CEI 61754-32	Dispositifs d'interconnexion à fibres optiques et composants passifs - Interfaces de connecteurs à fibres optiques Partie 32: famille de connecteurs type DiaLink

CARACTERISTIQUES

Type de montage:	Montage en saillie
Couleur:	Blanc
Nombre de ports:	2 ou 4 ports optiques
Interface extérieure:	F-3000® SM, APC sécurisé par un capuchon anti-poussière imperdable et un clapet intérieur de protection contre les lasers (compatible LC)
Interface intérieure:	F-3000® SM APC ou DiaLink SM APC
Compatibilité des fibres:	G657.A2/B2/B3
Confection des fibres/ connecteurs:	Epissure des connecteurs (SOC) Fusion Crocodile® Câble à fibres optiques pré-confectionné avec connecteur DiaLink Câble à fibre optique pré-confectionné sur prise DiaOTO
Champ de désignation:	Bandes d'étiquetage extractibles
Matériau du boîtier:	Plastique
Type de fixation:	Montage et plaque d'adaptation vissée Cache frontal verrouillé sans outillage
Possibilité de mise à niveau:	jusqu'à 4 ports optiques
Configuration:	Cache frontal, plaque de montage, clé, plaque d'adaptation optionnelle, 2 ou 4 raccords optiques, matériel de montage
Conforme RoHS et REACH:	Oui
Fabricant:	Diamond SA
Pays de production:	Suisse

DiaOTO sur mur en béton

Vue latérale

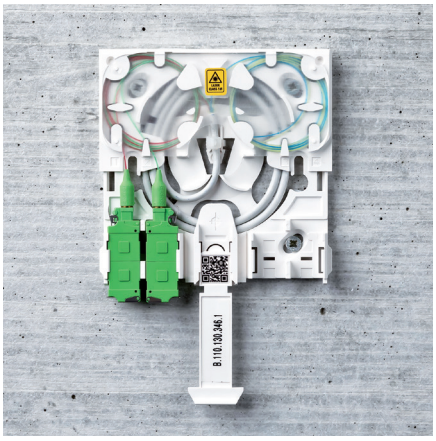

Plaque de montage avec câble à fibres optiques sur connecteurs Fusion Crocodile®

DIAMOND SA | Via dei Patrizi 5 | CH-6616 Losone - Suisse
Tel. +41 58 307 45 45 | e-mail info@diamond-fo.com
www.diamond-fo.com

Tous droits de modifications réservés

BDD 1951973 *02_22*

COMPOSANTS DE BASE			TYPES D'ADAPTATEURS	CACHE	TERMINAISON CONNECTEUR FIBRE
Plaque d'adaptation	Plaque de montage	Accessoires de montage	Adaptateur 2 ou 4 F-3000®	Cache standard	Montage du connecteur avec Fusion Crocodile®
			Adaptateur 2 ou 4 DiaLink- F-3000®		Solutions pré-confectionnées

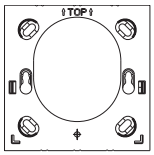

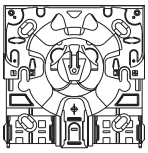

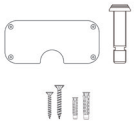

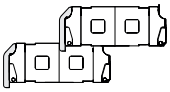

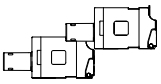

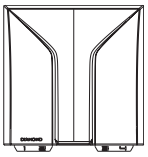

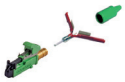

TERMINAISON DE LA FIBRE DANS LA PRISE DiaOTO

Montage du connecteur sur place sur le câble avec Fusion Crocodile®

Câble 4 fibres FTTH

Fusion Connecteur Set

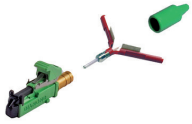

Soudeuse optique Fitel S179 ou Zeus D50

Installation du boîtier DiaOTO avec câble 4 fibres pré-confectionnées

Câble FTTH DiaLink

Protection entrée connecteur

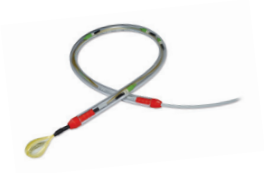

Extrémité du câble à épisser

- 2 ou 4 fibres confectionnées
- Diamètre du tuyau d'entrée 8mm
- Longueurs de câble de 5 à 120m ou selon les besoins

Installation du boîtier DiaOTO avec câble pré-confectionné directement sur le boîtier DiaOTO

Box FTTH pré-confectionnée

Montage de la prise

Extrémité du câble à épisser

- 2 ou 4 fibres confectionnées
- Longueurs de câble de 5 à 120m ou selon les besoins

Pour plus d'informations, voir les fiches techniques spécifique

Dimensions

Cache frontal

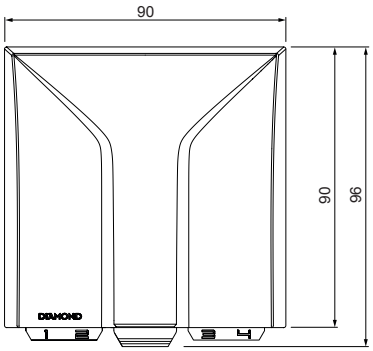

Plaque de montage

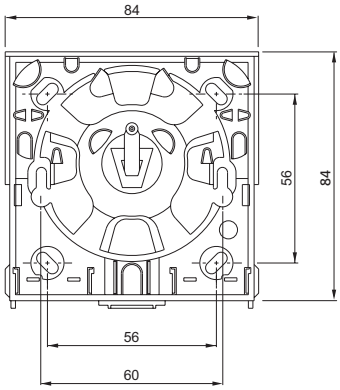

Plaque d'adaptation

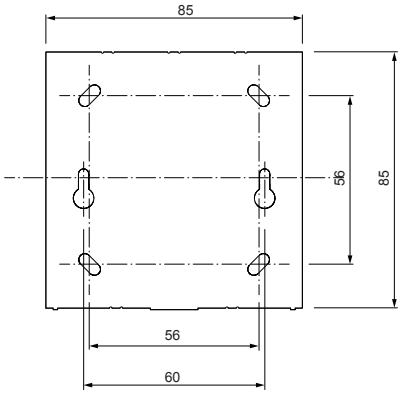

Montage DiaOTO

Entrée de câble à l'arrière

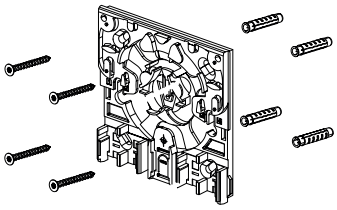

Entrée de câble sur le côté

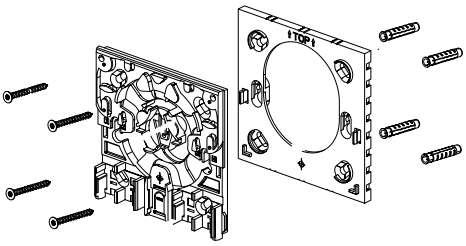

Montage sur tôle perforée

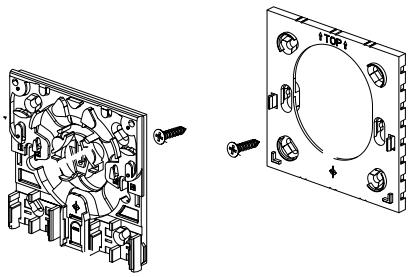

Distance minimale au sol

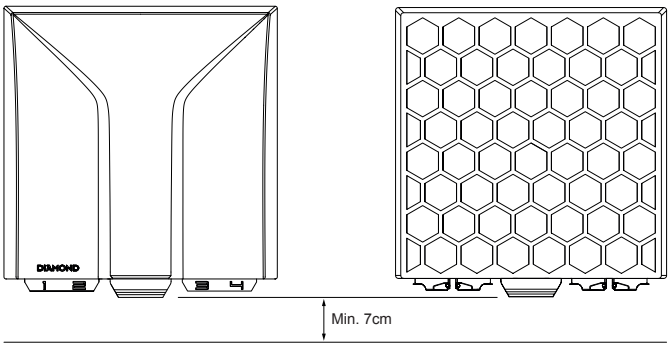

Cache frontal DiaOTO personnalisé

Cache spécial

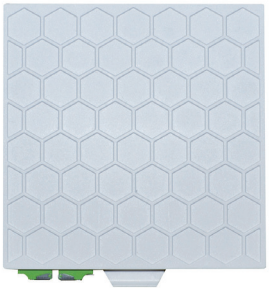

Couvercle personnalisé monté sur cache spécial

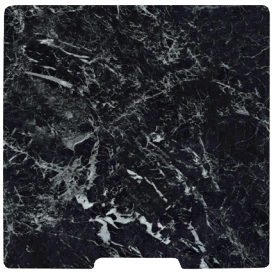
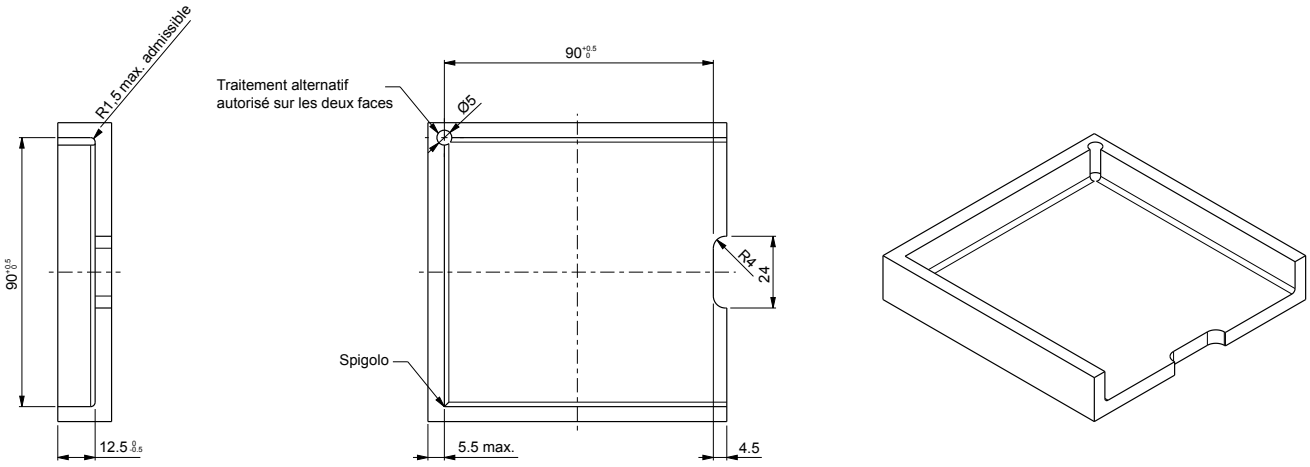
Dimensions pour cache personnalisé